

МОНТАЖНЫЕ ЭЛЕМЕНТЫ

ПОЗ	НАИМЕНОВАНИЕ	КОЛ	МАТЕРИАЛ	МАССА ЕД-ЦЫ, КГ
1	ОСТ 34-42-658-84 ТРУБА 76х3	1.318 М	20ТУ 14-3-190-2004	5.40
2	07 ОСТ 34-42-673-84 ТРОЙНИК РАВНОПРОХОДНОЙ 65-4	1	20 ГОСТ 1050-88*	3.62
3	ОСТ 34 10.699-97 ОТВОД АС 90° 76х3.5	3	20ТУ 14-3-190-2004	1.00

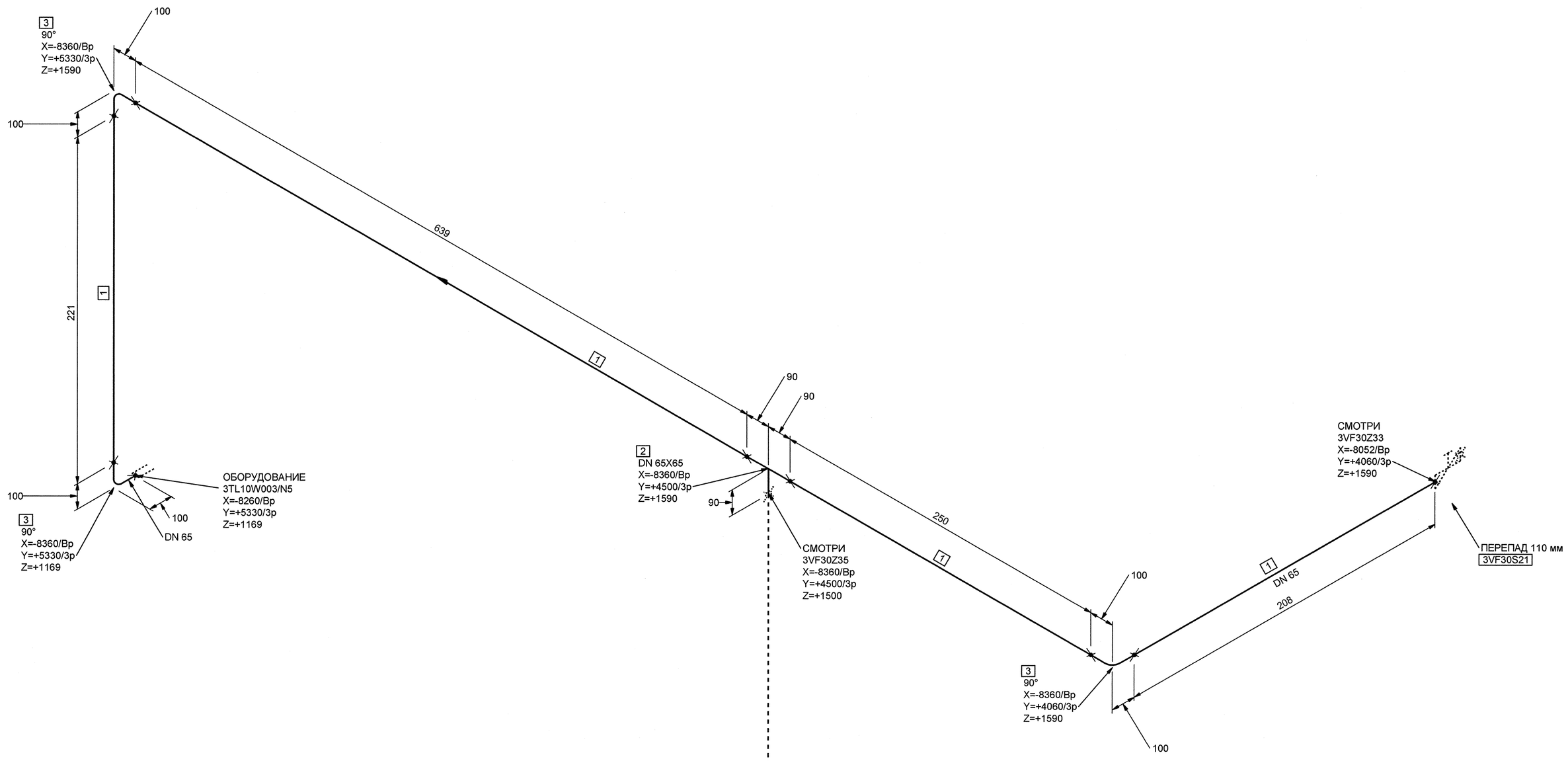

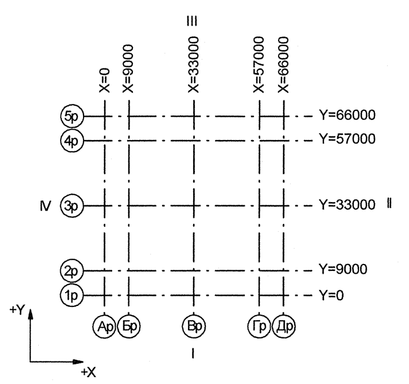

Номер трубопровода - VII
Подведомственность - ПНАЭГ 7-008-89
Классификационное обозначение по НП-001-97 - 3О
Группа по ПНАЭГ 7-008-89 - С
Класс безопасности по НП-001-97 - 3
Категория сейсмостойкости по НП-031-01 - I
Рабочие параметры: Pp= 0.58 МПа, tp=33°C
Параметры гидроиспытания: Pr=0.87 МПа, t не менее 5°C
Среда- Техническая вода группы А

Код блока	Трубопроводы проектируемые	Позиция детали	Условный проход	Координаты элементов в здании	Код оборудования/ Номер патрубка	Шов заводской	Шов монтажный	Резьбовое соединение	Позиция опоры Код опоры / код проходки	Направление среды	Переход	Штуцер	Код герметичной проходки/ код проходки
3TG11Z01_01		3	DN 100	Z+ 2700 X+ 175 Y- 2775	3TG11W01/N1				S3 3TG11Y01/PT-997				3TG11J01/ ТГ-235

Инв. N подл.	Подп. и дата	Взам. инв. N
R3.00138.1.0.11		

ДОПОЛНИТЕЛЬНЫЕ ПОДПИСИ

АРХИВНЫЙ ЭКЗЕМПЛЯР

Изм.	Кол.уч.	Лист	№ док.	Подпись	Дата
Инж.1к.		Купанова			12.09
Пров.вед.инж.		Верещова			12.09
Пров.нач.гр.		Жук			12.09
Н.контр.		Краснояров			21.09

Инв. № подл. R3.00138.1.0.11
Лист 158

R3.VF10.3072.011.02.00.131

Ростовская АЭС Блок 3

Реакторное отделение
Негерметичная часть
Трубопроводы технической воды
группы "А".Обвязка вентустановок

Стадия	Лист	Листов
Р	1	1

Изометрический чертеж
3VF30Z34

ОАО "НИАЭП" 2011

Формат А1